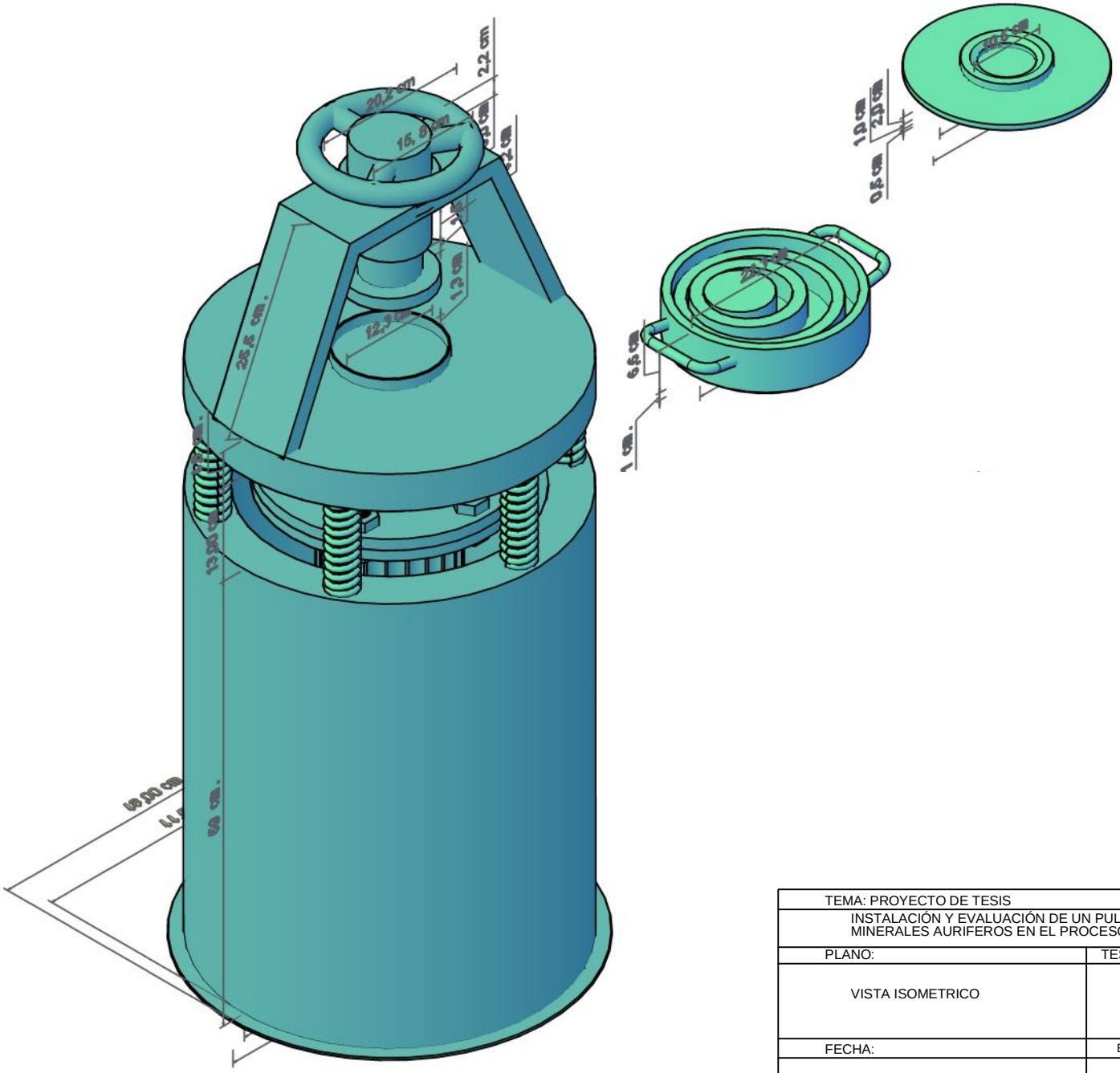

TEMA: PROYECTO DE TESIS		
INSTALACIÓN Y EVALUACIÓN DE UN PULVERIZADOR PARA LA PREPARACIÓN MECÁNICA DE MINERALES AURIFEROS EN EL PROCESO DE ANALISIS QUÍMICO		
PLANO:	TESISTAS:	LAMINA
VISTA ISOMETRICO	- CARMEN NATALIA, MARÓN MAMANI - EDSON BARNETH, JAVIER SONCO - ROY WILMER, LUQUE MACHACA - MARCO ERIK, LOPEZ CANCHARI	A-1
FECHA:	ESCALA:	