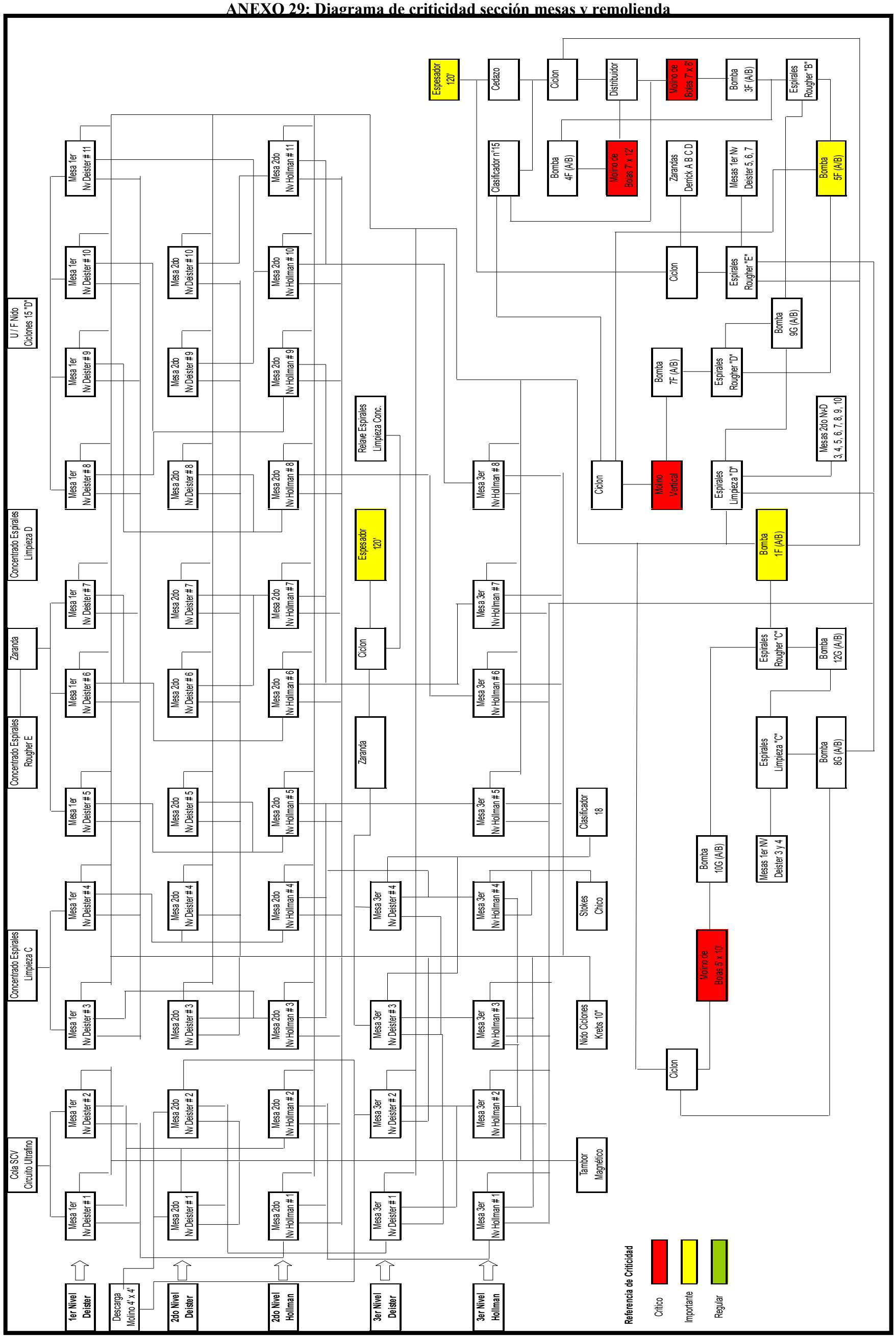ANEXO 29: Diagrama de criticidad sección mesas y remolienda